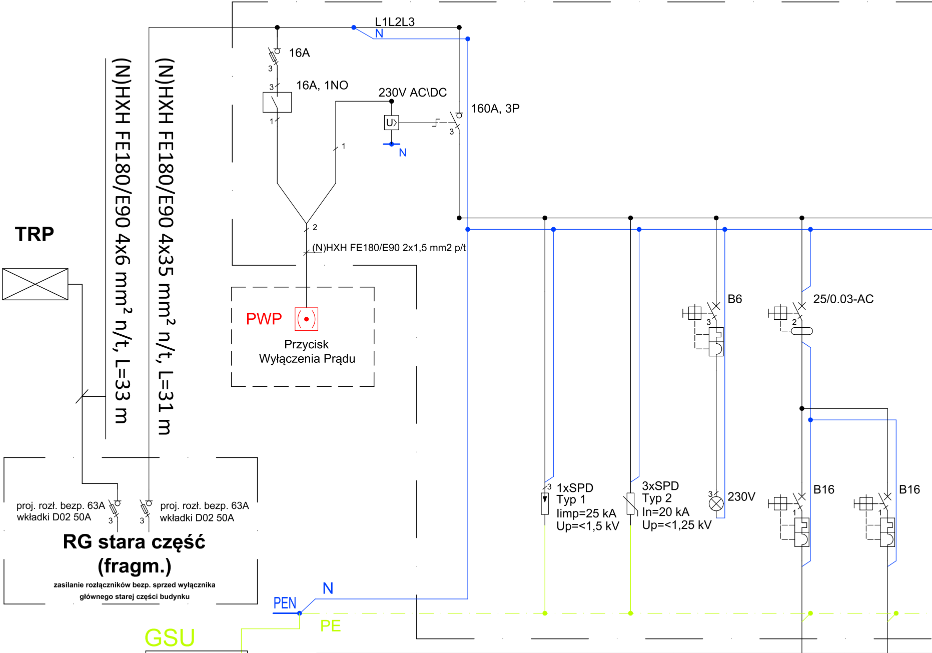
L1L2L3
N
16A
3
16A, 1NO
3
1
230V AC\DC
U>
N
160A, 3P
3
1
2
(N)HXH FE180/E90 2x1,5 mm2 p/t
PWP
Przycisk
Wyłączenia Prądu
TRP
(N)HXH FE180/E90 4x6 mm² n/t, L=33 m
(N)HXH FE180/E90 4x35 mm² n/t, L=31 m
proj. rozł. bezp. 63A
wkładki D02 50A
3
proj. rozł. bezp. 63A
wkładki D02 50A
3
RG stara część
(fragm.)
zasilanie rozłączników bezp. sprzed wyłącznika
głównego starej części budynku
B6
3
25/0.03-AC
2
3
1xSPD
Typ 1
limp=25 kA
Up=<1,5 kV
3xSPD
Typ 2
In=20 kA
Up=<1,25 kV
3
230V
B16
1
B16
1
PEN
N
PE

GSU

R<10Ω

Uziom fundamentowy

płaskownik FeZn 30x4

Numer obwodu	1	2	2	3	RG/G/1	RG/G/2
Opis	–	–	–	–	–	–
Moc [kW]/Prąd [A]	–	–	–	–	0,5 kW	0,5 kW
Przewód	–	–	–	–	N2XH-J 3x2,5 mm2 b2ca	N2XH-J 3x2,5 mm2 b2ca
Nazwa obwodu	Wył. główny	Ochronnik przepięciowy	Ochronnik przepięciowy	Lampki kontrolne	Gn. pom. 1, 2	Gn. pom. 3, 4

RG

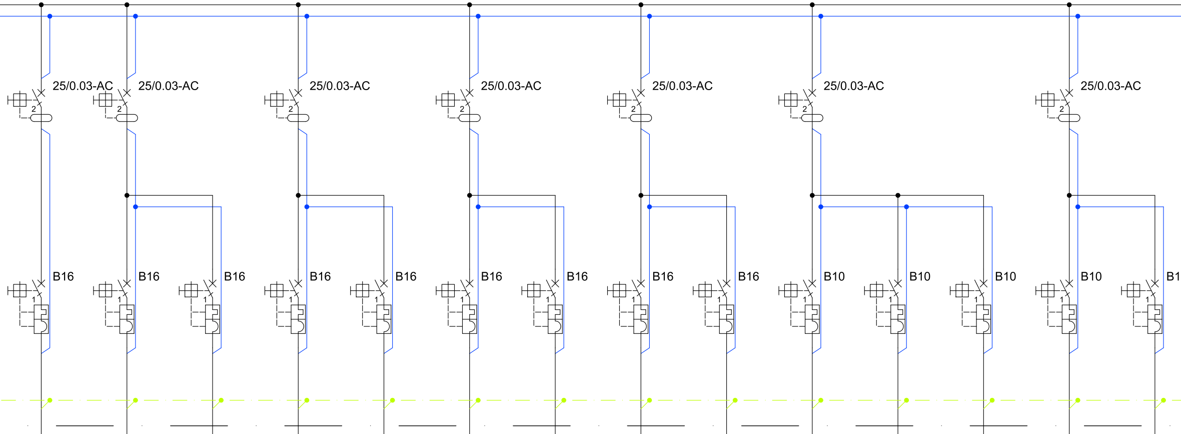
25/0.03-AC
25/0.03-AC
25/0.03-AC
25/0.03-AC
25/0.03-AC
25/0.03-AC
25/0.03-AC
2
B16
B16
B16
B16
B16
B16
B16
B16
B16
B10
B10
B10
B10
B1
1

RG/G/3	RG/G/4	RG/G/5	RG/G/6	RG/G/7	RG/G/8	RG/G/9	RG/G/10	RG/G/11	RG/O/1	RG/O/2	RG/O/3	RG/O/4	RG/O/5
-	-	-	-	-	-	-	-	-	-	-	-	-	-
0,5 kW	0,5 kW	0,5 kW	0,5 kW	0,5 kW	0,5 kW	0,5 kW	0,5 kW	2 kW	0,5 kW	0,5 kW	0,5 kW	0,5 kW	0,5 kW
N2XH-J 3x2,5 mm2 b2ca	N2XH-J 3x2,5 mm2 b2ca	N2XH-J 3x2,5 mm2 b2ca	N2XH-J 3x2,5 mm2 b2ca	N2XH-J 3x2,5 mm2 b2ca	N2XH-J 3x2,5 mm2 b2ca	N2XH-J 3x2,5 mm2 b2ca	N2XH-J 3x2,5 mm2 b2ca	N2XH-J 3x2,5 mm2 b2ca	N2XH-J 3(4)x1,5 mm2 b2ca	N2XH-J 3(4)x1,5 mm2 b2ca	N2XH-J 3(4)x1,5 mm2 b2ca	N2XH-J 3(4)x1,5 mm2 b2ca	N2XH-J 3(4)x1,5 mm2 b2ca
Gn. pom. 5 Sala ćwiczeń	Gn. pom. 6, 7, 9, 10	Gn. pom. 11, 12, 13, 14, 15, 16	Gn. pom. 17, 18	Gn. pom. 19	Gn. pom. 20	Gn. pom. 21	Gn. pom. 22	Gn. pom. 22 - zmywarka	Oświetlenie pom. 1, 2, 3, 4	Oświetlenie pom. 5, 6, 7	Oświetlenie pom. 8, 9, 10, 11, 12, 13, 15, 22	Oświetlenie pom. 14, 16, 17, 18	Oświetlenie pom. 19, 20, 21

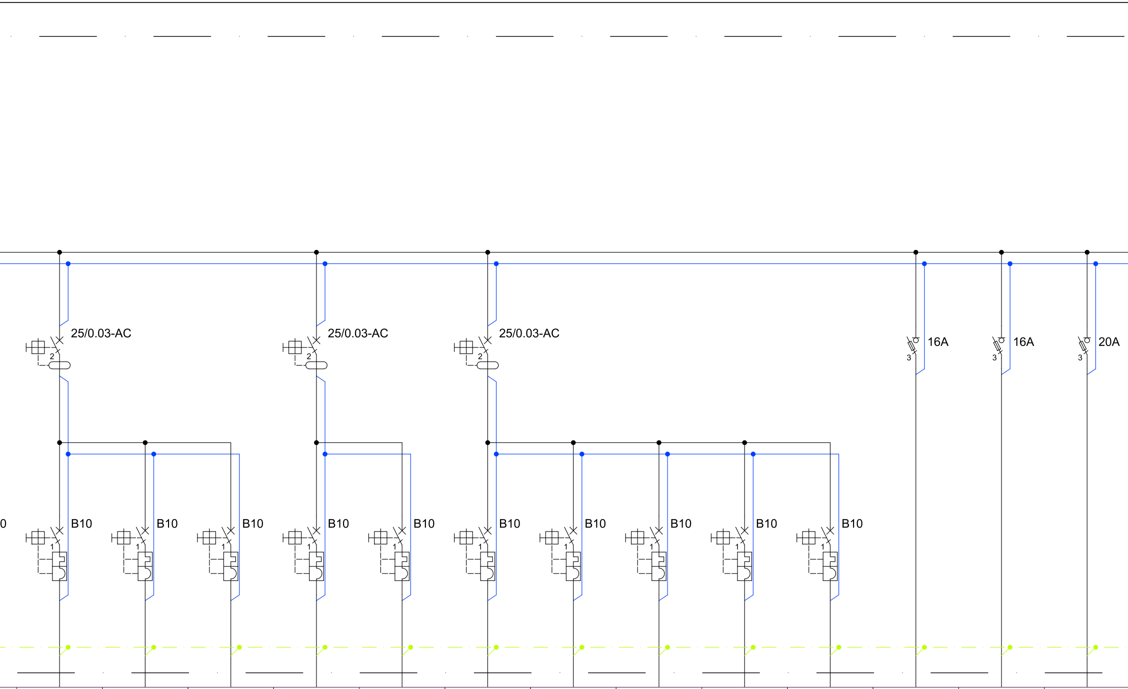
0
25/0.03-AC
2
B10
1
B10
1
B10
1
25/0.03-AC
2
B10
1
B10
1
25/0.03-AC
2
B10
1
B10
1
B10
1
B10
1
B10
1
16A
3
16A
3
20A
3

RG/W/1	RG/W/2	RG/W/3	RG/W/4	RG/W/5	RG/W/6	RG/W/7	RG/W/8	RG/W/9	RG/W/10	RG/W/11	RG/W/12	RG/W/13
-	-	-	-	-	-	-	-	-	-	-	-	-
0,2 kW	0,8 kW	0,4 kW	0,4 kW	0,6 kW	0,3 kW	0,3 kW	0,3 kW	0,3 kW	0,1 kW	3 kW	3 kW	10,7 kW
N2XH-J 3x1,5 mm2 b2ca	N2XH-J 3x1,5 mm2 b2ca	N2XH-J 3x1,5 mm2 b2ca	N2XH-J 3x1,5 mm2 b2ca	N2XH-J 3x1,5 mm2 b2ca	N2XH-J 3x1,5 mm2 b2ca	N2XH-J 3x1,5 mm2 b2ca	N2XH-J 3x1,5 mm2 b2ca	N2XH-J 3x1,5 mm2 b2ca	N2XH-J 3x1,5 mm2 b2ca	N2XH-J 5x6 mm2 b2ca	N2XH-J 5x6 mm2 b2ca	N2XH-J 5x6 mm2 b2ca
Klimatyzator pom. 3	Klimatyzatory pom. 5	Klimatyzatory pom. 14	Klimatyzatory pom. 17, 18	Klimatyzatory pom. 19, 20, 21	Wentylator kanałowy W3	Wentylator kanałowy W4	Wentylator kanałowy W5	Wentylator kanałowy W6	Pompa obiegowa C.O.	Centrala wentylacyjna N1-W1	Centrala wentylacyjna N2-W2	Kurtyna powietrzna

TN

Szybkie samoczynne wyłączenie zasilania

II klasa izolacyjnoci

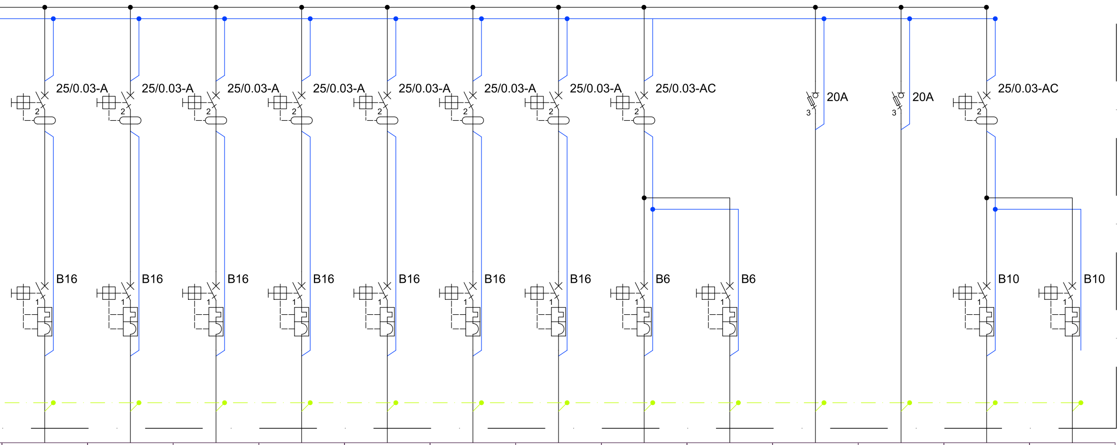

25/0.03-A
2
25/0.03-A
2
25/0.03-A
2
25/0.03-A
2
25/0.03-A
2
25/0.03-A
2
25/0.03-A
2
25/0.03-AC
2
20A
3
20A
3
25/0.03-AC
2
B16
1
B16
1
B16
1
B16
1
B16
1
B16
1
B16
1
B6
1
B6
1
B10
1
B10
1

RG/K/1	RG/K/2	RG/K/3	RG/K/4	RG/K/5	RG/K/6	RG/K/7	RG/U/1	RG/U/2	RG/W/14	RG/W/15	RG/U/3	RG/U/4
-	-	-	-	-	-	-	-	-	-	-	-	-
0,5 kW	1,5 kW	0,5 kW	1 kW	1 kW	1 kW	1,5 kW	0,1 kW	0,1 kW	6,8 kW	6,8 kW	0,2 kW	0,2 kW
N2XH-J 3x2,5 mm2 b2ca	N2XH-J 3x2,5 mm2 b2ca	N2XH-J 3x2,5 mm2 b2ca	N2XH-J 3x2,5 mm2 b2ca	N2XH-J 3x2,5 mm2 b2ca	N2XH-J 3x2,5 mm2 b2ca	N2XH-J 3x2,5 mm2 b2ca	N2XH-J 3x1,5 mm2 b2ca	N2XH-J 3x1,5 mm2 b2ca	N2XH-J 5x4 mm2 b2ca	N2XH-J 5x4 mm2 b2ca	N2XH-J 3x1,5 mm2 b2ca	N2XH-J 3x1,5 mm2 b2ca
Zestaw komputerowy pom. 3	Zestaw komputerowy pom. 4	Zestaw komputerowy pom. 5	Zestaw komputerowy pom. 14, 17	Zestaw komputerowy pom. 18	Zestaw komputerowy pom. 19	Zestaw komputerowy pom. 20, 21	Zestaw przyzywowy pom. 10	Zestaw przyzywowy pom. 16	Jedn. zewn. klimatyzacji	Jedn. zewn. klimatyzacji	Rolety okienne pom. 5	Rolety okienne pom. 14, 18 19, 20

ANDRZEJ M. WOJTAS
AUTORSKIE BIURO ARCHITEKTONICZNE
20-610 LUBLIN, UL.PIASTOWSKA 56, TEL./ FAX (81) 525-15-52
tel.kom. 601 58 99 68

ROZBUDOWA BUDYNKU SPECJALNEGO OŚRODKA
SZKOLNO - WYCHOWAWCZEGO im. H. Sienkiewicza w Świdniku
21-040 ŚWIDNIK, ul. Norwida 4, dz. nr ewid. 1165/15, 1165/16, 1165/18

INWESTOR :
Specjalny Ośrodek
Szkolno-Wychowawczy
im. H. Sienkiewicza
21- 040 Świdnik
ul. C.K. Norwida 4

INSTALACJE ELEKTRYCZNE

PROJEKT BUDOWLANY

PROJEKTOWAŁ : MGR INŻ. MICHAŁ ŁĘKARSKI upr. bud. nr LUB/0264/PBE/15
SPRAWDZIŁ : MGR INŻ. MARCIN SOKOŁOWSKI upr. bud. nr LUB/0213/POOE/11
DATA : 09.2020
SCHEMAT ZASILANIA TABLICY TG

SKALA
-

NR RYS.
E-3